規格書
ESCM230-64-AL
C 接口雙遠心鏡頭

本產品詳情

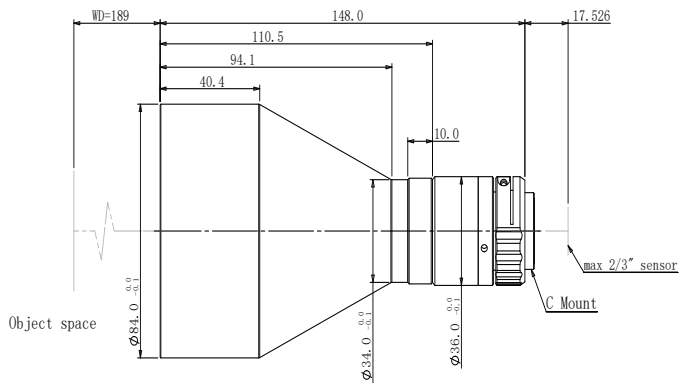

ESCM 系列 C 接口鏡頭特點

- 極致的雙遠心設計，擁有卓越的成像品質
- FOV 從26mm 到 240mm，滿足對不同市場的需求
- 支持從 1/2.5"~1.1" 各種規格 C 接口工業相機
- 大光圈、高遠心度、超低畸變，超大景深，滿足高端系統要求

視野範圍 (mm x mm)

2/3" ICX625/655 (8.47x7.1)	47.58x39.89
2/3" CMV2000 (11.26x5.98)	63.26x33.60

光學參數

物方最大視場 FOV(Φmm)	64
放大倍率 β(x)	0.178
物方工作距 WD(mm)	189±3
像方最大 CCD 尺寸 (Φmm)	11.4(2/3")
像方最佳 F/#	5.4
像方最佳 MTF30 (lp/mm)	≧145
最大物方景深 DoF(mm)	±13.8@F11
像方畸變 (% max)	≦0.1
物方遠心度 (° max)	≦0.1
物像距 I/O(mm)	355±3

機械參數

相機接口	C
鏡頭總長 (mm)	148.0
淨重 (kg)	0.8

配套光源

ESCL-64-xW-y

平行（遠心）光源

光束直徑 64mm